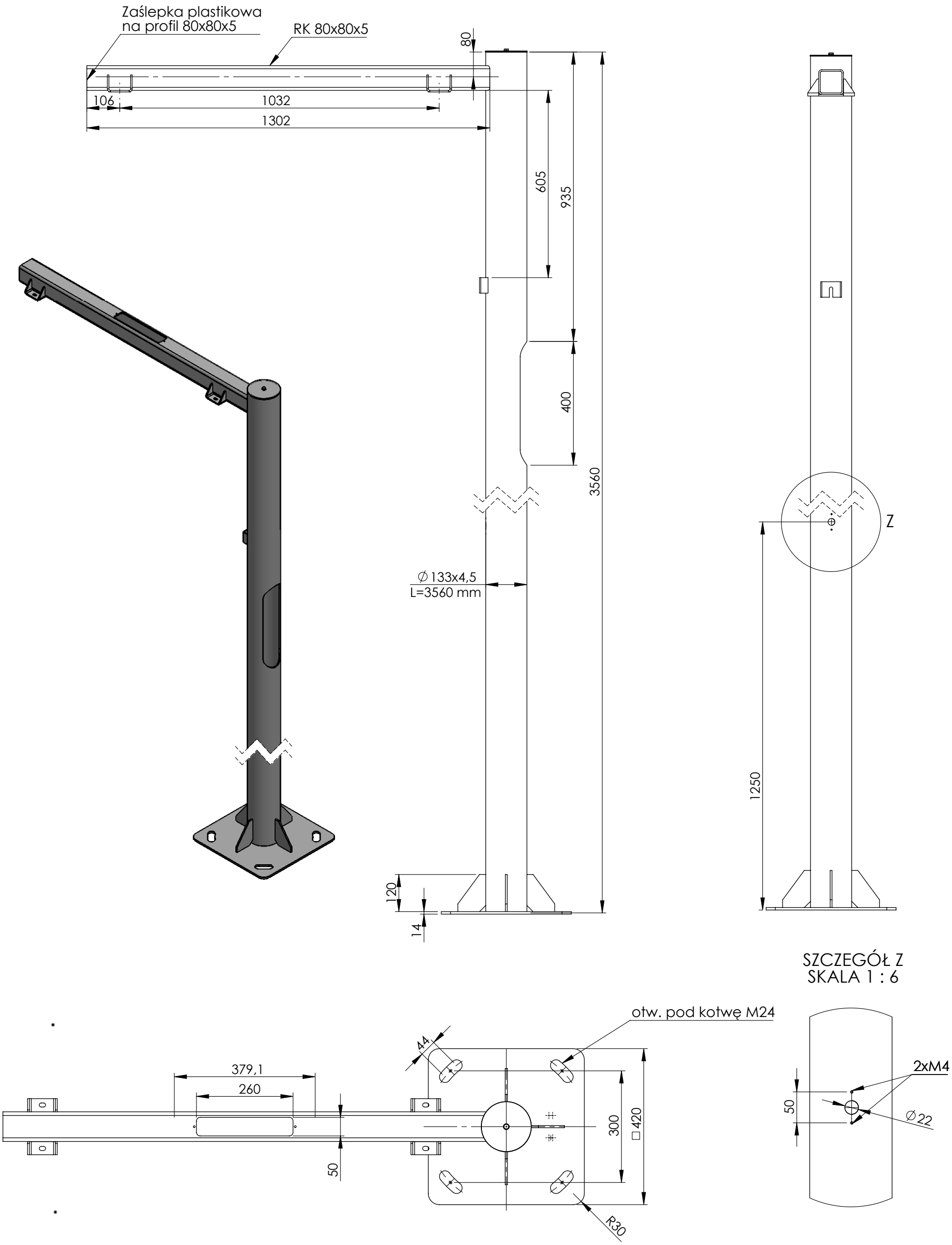

	Imię i nzawisko:	Podpis:	Data:	Nazwa wyrobu:	Projekt:
Opracował:			2015-07-10	*Słup SIM 3,56m RAL 9011*	1
Sprawdził:			2015-07-10		Nr kalkulacji: 20150635V2R0
Zatwierdził:			2015-07-10		

valmont STRUCTURES
08-110 Siedlce
ul. Terespolska 12

Format:	Materiał:	Item number/Numer rysunku:	wg normy:
A3	*S235JR+N*	20150635V2R0	Jednoska miary: *mm*
Masa: 88 kg.		Podziałka: 1:10	Rysunek 1 z 1	Rev. 0